Уровнемер микроволновый Vegaflex 61

Предприятие-изготовитель:
VEGA Grieshaber KG, Германия

Диапазон измерения исполнений, м:	
стержневое	до 4
тросовое	до 32
Точность измерения, мм	± 3
Присоединение:	
резьбовое	G¾; ¾ NPT
фланцевое	DN 25; 1"
Температура рабочая, °С	–40 … +150
Давление измеряемой среды, МПа, не более	–0,1 … +4

Уровнемер Vegaflex 61 предназначен для измерения уровня жидкостей и легких сыпучих продуктов в любой отрасли промышленности. Vegaflex 61 обеспечивает точные и надежные результаты измерения независимо от условий процесса, таких как пыль, пар, налипание продукта и конденсат. Выпускается в двух вариантах исполнения: со сменным тросом (∅ 2 мм, ∅ 4 мм) и со сменным стержнем (∅ 6 мм).

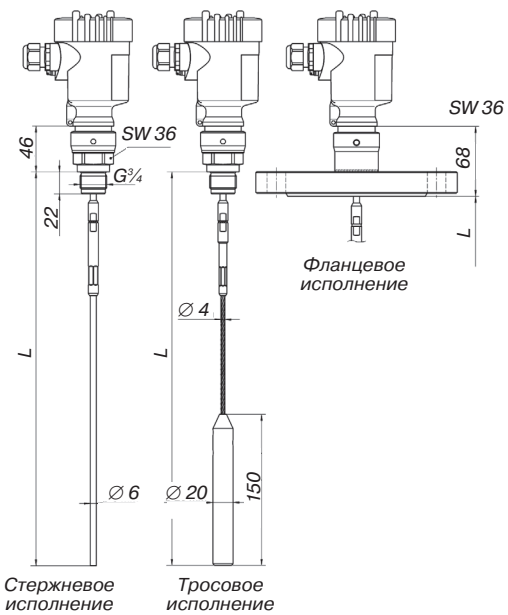

Уровнемер микроволновый Vegaflex 63

Предприятие-изготовитель:
VEGA Grieshaber KG, Германия

Диапазон измерения исполнений, м:	
стержневое	до 4
тросовое	до 32
Точность измерения, мм	± 3
Присоединение:	
фланцевое	DN 50; 2"
зажимное	от 1"
Температура рабочая, °С	–40 … +150
Давление измеряемой среды, МПа, не более	–0,05 … +1,6

Уровнемер Vegaflex 63 предназначен для измерения уровня жидкостей в любых отраслях промышленности. Благодаря цельной гладкой поверхности и высокостойкому пластиковому покрытию уровнемер может применяться в агрессивных и коррозионных жидкостях. Vegaflex 63 обеспечивает точные и надежные результаты измерения независимо от условий процесса, таких как пар, налипание продукта и конденсат.

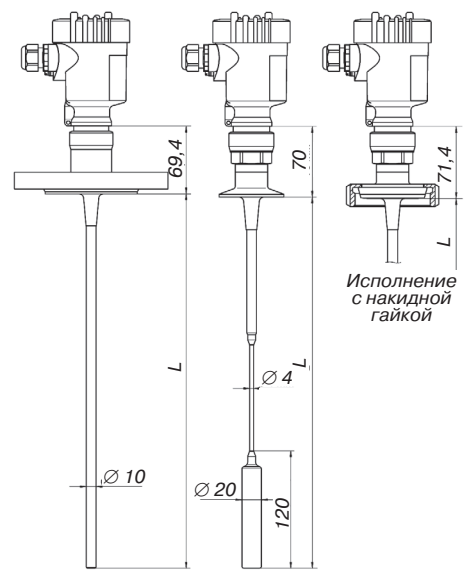

Исполнение с накидной гайкой

Стержневое исполнение с фланцевым присоединением

Тросовое исполнение с зажимом

Уровнемер микроволновый Vegaflex 81

Предприятие-изготовитель:
VEGA Grieshaber KG, Германия

Диапазон измерения исполнений, м:	
стержневое	до 6
коаксиальное	до 6
тросовое	до 75
Точность измерения, мм	± 2
Присоединение:	
резьбовое	G¾; ¾ NPT
фланцевое	DN 25; 1"
Температура рабочая, °С	–40 … +200
	–60 … +150 для летучих веществ
Давление измеряемой среды, МПа, не более	–0,1 … +4

Уровнемер Vegaflex 81 предназначен для измерений жидкостей. Уровнемер обеспечивает точность измерений уровня раздела фаз при любых условиях применения, включая пар, налипание, пенообразование или конденсат.

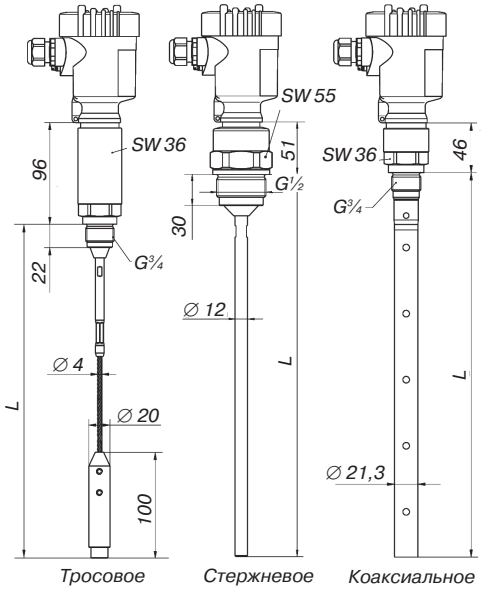

Тросовое исполнение *Стержневое исполнение* *Коаксиальное исполнение*

Уровнемер дистанционный

Предприятие-изготовитель:
Rochester Gauges Inc., США

Дистанционный уровнемер состоит из приемника и индикатора с датчиком Холла, монтируемого непосредственно на резервуар СУГ, и позволяет контролировать уровень сжиженного газа в резервуаре дистанционно.

На двухразрядном ЖК-дисплее прибор отображает степень наполненности газгольдера в процентах и коды ошибок и предупреждений:

— 2 цифры горят постоянно: уровень газа в резервуаре в текущий момент времени;

— 2 цифры мигают: предупреждение о низком уровне газа (10–20%);

— буквы LL: необходима заправка газгольдера (уровень газа — менее 10%);

— буквы OO: неисправность системы (плохое соединение, замыкание в цепи);

— буквы PF: необходима замена элементов питания.

Приемник монтируется в котельной или другом помещении и соединяется с индикатором трехжильным проводом. Дальность передачи данных при использовании экранированного провода — 300 м, неэкранированного — 100 м.

Габаритные размеры приемника — 120x80x35 мм.

Модульный приемник CSU

Предприятие-изготовитель:
Rochester Gauges Inc., США

Модульный приемник CSU подключается к датчикам Rochester (взрывозащищенный преобразователь напряжения или датчик Холла) и осуществляет дистанционное считывание уровня СУГ в резервуаре. Объем сжиженного газа отображается в процентном соотношении на дисплее в виде 2 цифр. Приемник включает в себя систему управления во время наполнения и/или опорожнения резервуара.

Технические характеристики

Корпус: IP 20 IP 54	 DIN-рейка 35 мм корпус с прозрачной крышкой
Электропитание	AC230В, 50/60Гц AC115В, 50/60Гц DC24V
Беспотенциальные реле инвертора	4
Аналоговые выходы 4…20 мА	1
Цифровой выход	RS-232 RS-485
Подключение к ПК	USB 2.0